MPRM1007远传 使用维护说明书

V1.0

目 录

1 产品概述 **1**

2 产品特点 **1**

3 主要技术指标 **1**

4 功能说明 1

5 远传仪表的安装与外部接线 3

6 注意事项 5

7 常见故障排除方法 5

8 保修期 5

1.产品概述

MPRM1007远传能通过 CAN 通讯或者485通讯，读取机旁控制箱发动机转速、油压、水温、油温、电瓶电压、发动机累计运行时间等参数,并可实时监控显示以上所测参数。当机旁控制箱检测到有报警信号时，远传仪表同步显示报警。通过本远传仪表，在遥控模式下可实现发动机的起动、停机操作，可选装云猫，GPS定位、云监控、云服务、全球维保平台。

2. 产品特点

MPRM1007远传显示器，在同类产品中具有可靠性好、稳定性好、体积小、安装维护方便等特点，是比较先进的机电一体化电子仪表。可选装云猫功能，GPS定位、云监控、云服务、全球维保平台。

3. 主要技术指标

3.1(a) 产品使用环境要求

工作环境温度：-20℃～+60℃，存储温度：-30℃～+70℃.

(b) 控制箱在有盐雾、油雾、霉菌及灰尘的环境下可长期可靠的工作。

(c)防护等级：IP55

3.2 电源

远传仪表工作电压DC24V/DC12V通用，在电压偏离额定值-25%—+30%的情况下，能正常工作。

3.3 符合相关电磁兼容要求

4 、MPRM1007远传功能说明

1) 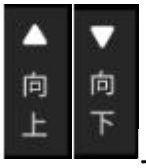

上下翻页按钮：在主界面时切换显示的内容(发动机参数等)，在参数 选择界面时选择参数号，在编辑参数界面时进行数字的设置。

2)

左右翻页按钮：在主界面时切换显示的页面，在参数 选择界面时选择参数位，在编辑参数界面时进行数字的设置。

3

返回按钮：按下此按钮，在其他页码返回到主页面，当在主页面时按下此按钮，返回到简单显示界面。

4)

确认按钮：在参数选择设置页面用来进入相应的子菜单，在参数修改状态时按 此按钮完成参数修改后的写入功能。

5)

消音按钮：当有声报警信号时，按<消音>按钮，消除声信号输出，对应的报警 灯由闪烁变平光指示。

6)

复位按钮：当仪表有报警项，按下此按钮，恢复到无报警状态。

7)

怠速/额定按钮：在遥控模式下，可实现远传仪表控制发动机怠速/额定功能。

8)

启动按钮：在遥控模式下，按下此键可实现远传仪表控制发动机启动。

9)

停机按钮：在遥控模式下，按下此键可实现远传仪表控制发动机停机。

10）

急停按钮：在任意模式下，按下此键可实现远传仪表控制发动机紧急停机。

11）
调光旋钮：旋转此旋钮，控制远传仪表屏幕变暗、变亮。

5. 远传仪表的安装与外部接线

5.1 外形尺寸：242×173×97.5 mm。

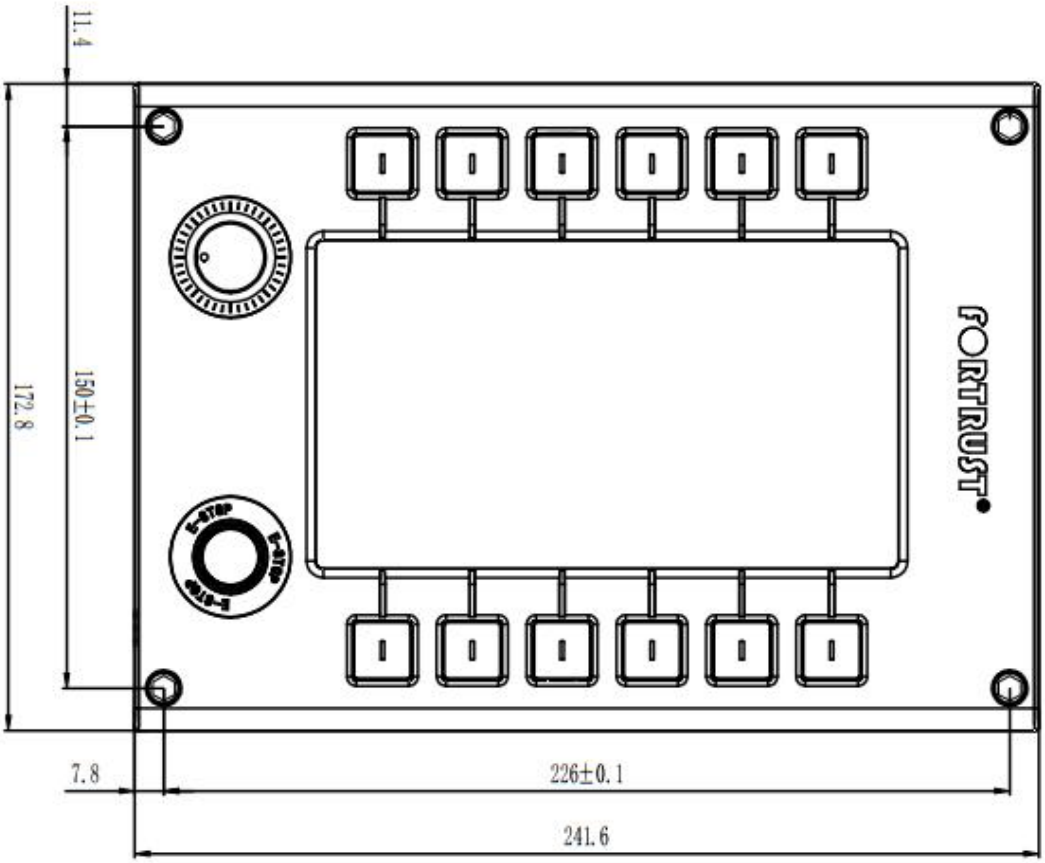

5.2 嵌入式安装：建议箱体开孔尺寸:225×162mm。

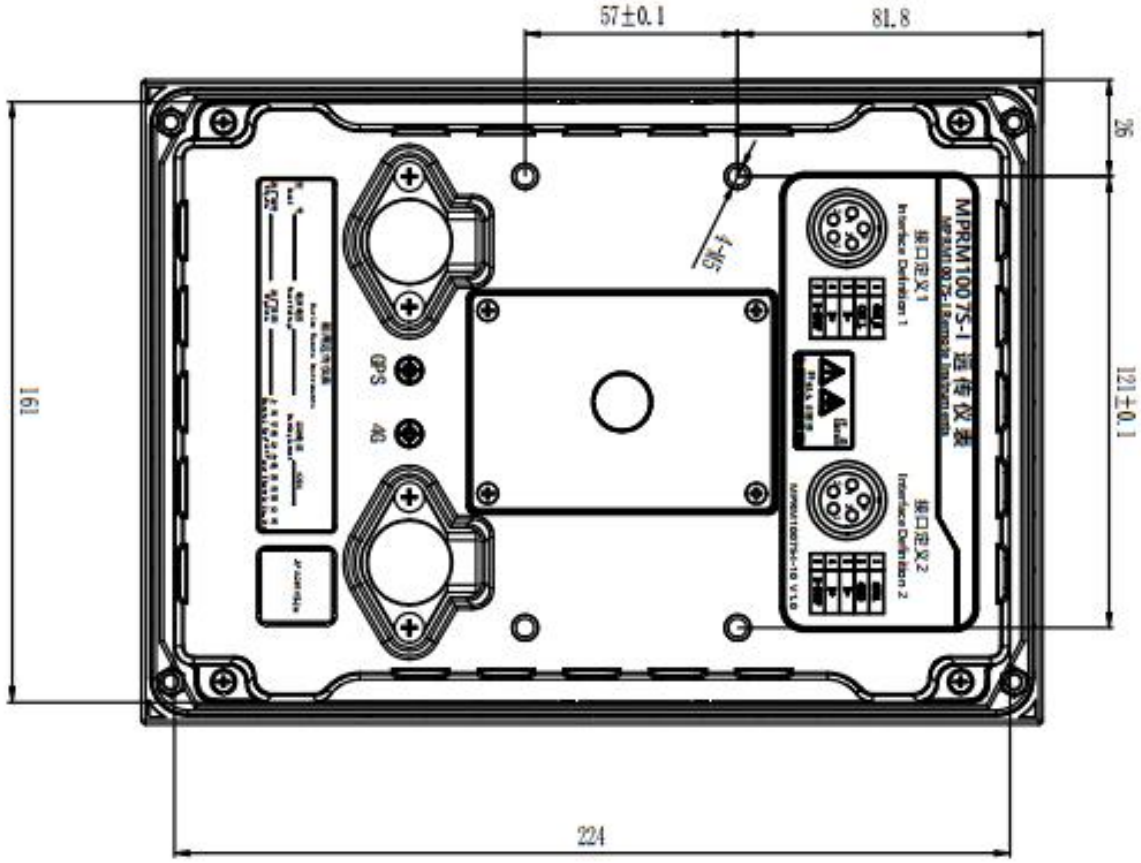

5.3 支架式安装：建议底座开孔尺寸:115×70mm。：

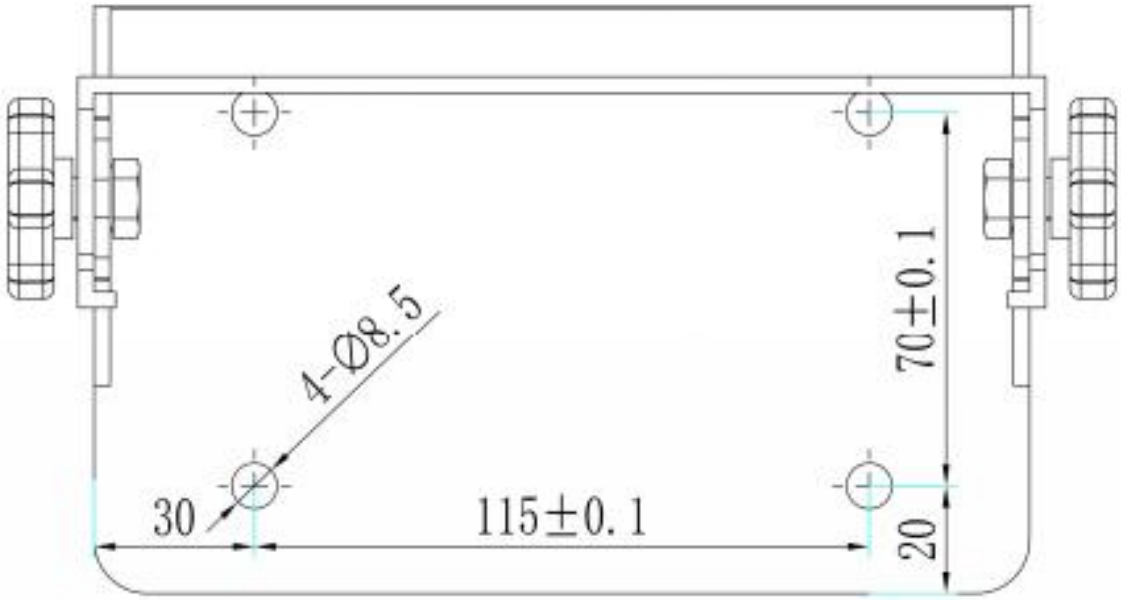

5.4 接线定义

外接线连接方式：快速拔插式

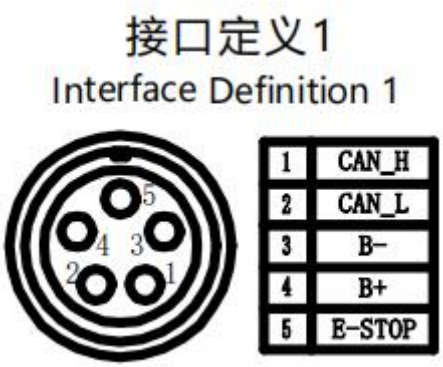

6. 注意事项

1)此远传仪表，只读取机旁控制箱参数，监测发动机参数，在遥控模式下，启动、停机。

2）发动机正常运行时， 切勿随意按<复位>、<起动>、<停机>等按钮。

3）经常检查远传仪表接头是否受油水侵蚀及松动脱落。

4）信号电缆应与动力电缆分开布线，避免电磁干扰，同时不要碰到排气管等 高温部位。

7. 常见故障排除方法

常 见 故 障	故 障 原 因	排 除 方 法
开机时仪表不亮	1、电源断路或极性接反	1、检查线路，正确连接
数据一直在初始位，报远传通讯故障	1、通讯线断路或者接反	1、检查线路，正确连接
急停按下无反应	1、连线松动 2、接线错误	1、检查连线，重接连线

经过上述处理，故障仍不能排除时，请找专业人员进行维修。

8. 保修期

远传仪表在正常贮存、使用与维护保养的条件下，其保修期为：装船使用一 年或自出厂之日起十八个月。

FORTRUST®
地址:上海市浦东新区兰嵩路555号森兰美伦大厦A座803室
电话：19851351321
邮编：200137
工厂地址：江苏省启东市滨海工业园明珠路49号
电话：19851351386
邮编：226236
微信公众号：孚创动力
网址：www.fortrustpower.com
邮箱: info@fortrust.cn